OEU • Printed in Germany • BA 1 609 929 816 • GWS 14-125/150 • Titelseiten • OSW 10/99
GWS 7/9/10 (816) - Titel Seite A Mittwoch, 29. September 1999 8:30 08
BA 1 609 929 816

ПАРКЕТНАЯ
КОМПАНИЯ

BOSCH

Robert Bosch GmbH
Geschäftsbereich Elektrowerkzeuge
D-70745 Leinfelden-Echterdingen

1 609 929 816 (99.10) O
Printed in Germany - Imprimé en Allemagne

GWS 14-125 C
GWS 14-125 CE
GWS 14-150 C

D	6 14
GB	15 23
PL	24 32
CZ	33 41
SK	42 50
H	51 59
RUS	60 69
BY	60 69
UA	70 78
RO	79 87
BG	88 97
YU	98 ... 106
SLO	107 .. 115
HR	116 .. 124

Chlor

BOSCH

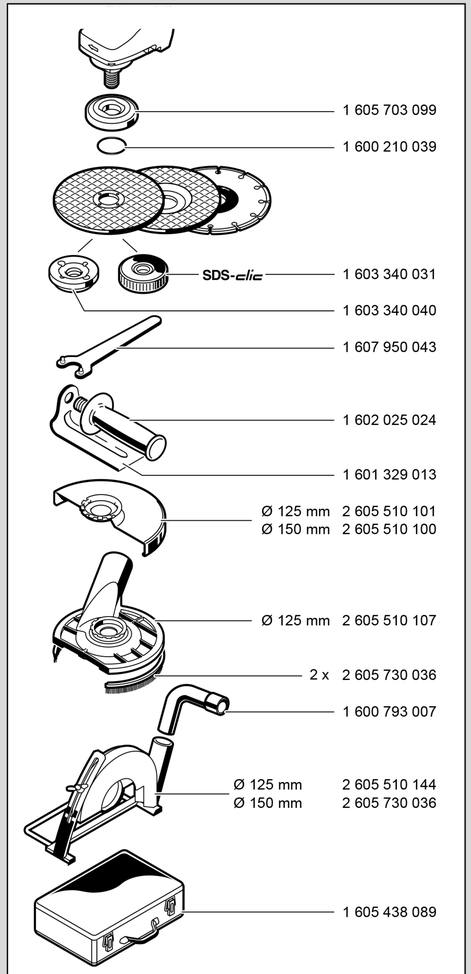

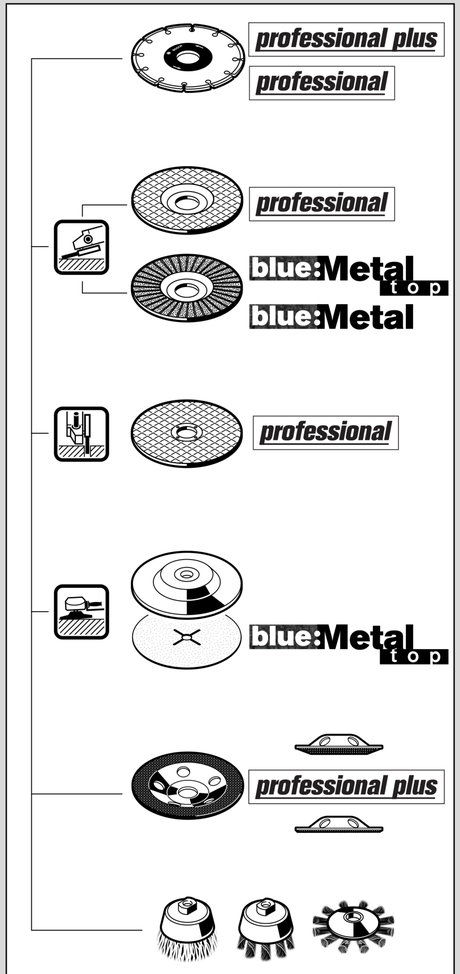

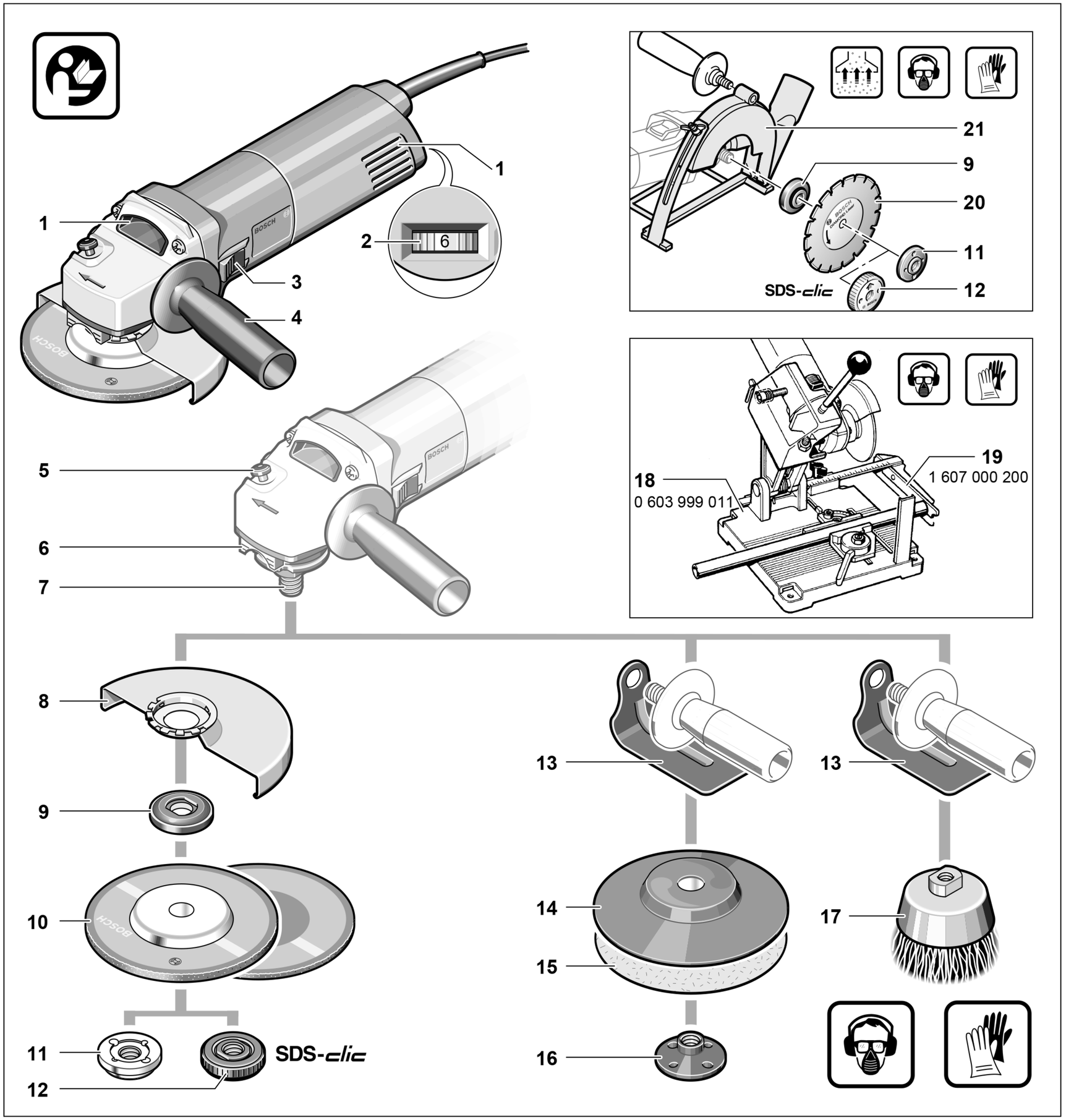

ПАРКЕТНАЯ КОМПАНИЯ

Технические данные инструмента RUS BY

Угловая шлифовальная машина	**GWS 14-125 C**	**GWS 14-125 CE**	**GWS 14-150 C**
Номер для заказа	0 601 704 7..	0 601 705 7..	0 601 706 7..
Номинальная потребляемая мощность*	1 400 Вт	1 400 Вт	1 400 Вт
Отдаваемая мощность*	820 Вт	820 Вт	820 Вт
Число оборотов на холостом ходу	11 000 мин$^{-1}$	2 800 мин$^{-1}$ - 11 000 мин$^{-1}$	9 300 мин$^{-1}$
Диаметр шлифовального круга	макс. 125 мм	макс. 125 мм	макс. 150 мм
Резьба шлифовального шпинделя	M 14	M 14	M 14
Ограничение пускового тока	•	•	•
Электроника постоянной скорости вращения	•	•	•
Предварительная установка числа оборотов	-	•	-
Вес (без принадлежностей)	ок. 1,80 кг	ок. 1,80 кг	ок. 1,85 кг
Класс безопасности	⧈ / II	⧈ / II	⧈ / II

* Указанные данные действительны для номинального напряжения [U] 230/240 В. При более низком напряжении и при специфических для отдельных стран конструкциях эти данные могут варьировать.
Номинальная потребляемая мощность при низком напряжении 100 - 120 В = 1200 Вт.

Информация о шуме/вибрации

Измеряемые величины установлены согласно EN (Европейские нормы) 50 144.
Оцениваемый как А уровень шума при работе с инструментом обычно составляет: уровень звукового давления 88 дБ (А); уровень звуковой мощности 101 дБ (А).
Носить приспособление для защиты органов слуха!
Оцениваемое ускорение обычно составляет 5,0 м/сек^2.

1609 929 816 • TMS • 22.09.99

Элементы инструмента

1 Вентиляционные прорези
2 Предварительная установка числа оборотов (тип CE)
3 Включатель/выключатель
4 Дополнительная рукоятка
5 Кнопка для арретирования шпинделя
6 Кнопка для дблокировки
7 Шлифовальный шпиндель
8 Защитный колпак
9 Крепежный фланец с кольцом круглого сечения ("O"-образным кольцом)
10 Шлифовальный круг чернового (обдирочного) шлифования/отрезной шлифовальный круг*
11 Натяжная гайка
12 Быстрозажимная гайка **SDS-*clic*** *
13 Приспособление для защиты рук*
14 Резиновый тарельчатый шлифовальный круг*
15 Абразивный лист*
16 Круглая гайка*
17 Чашечная щетка*
18 Станина для резки отрезным шлифовальным кругом*
19 Упор*
20 Алмазный отрезной шлифовальный круг*
21 Направляющие салазки с защитным колпаком для отсасывания пыли*

* Принадлежности

* **Изображенные или описанные принадлежности не в обязательном порядке должны входить в комплект поставки.**

ПАРКЕТНАЯ КОМПАНИЯ

Использование прибора по назначению

Прибор предназначен для резки, обдирочного шлифования и крацевания металла и каменного конструкционного материала без применения воды (т.е., всухую). Для резки камня согласно предписаниям необходимо использовать направляющие салазки.

Для приборов с электронной системой управления: При применении допущенного шлифовального инструмента прибор может быть использован для шлифования и полировки.

Указания по статике

Прорезание паза/шлица в несущих стенах подлежит норме DIN [ДИН] 1053, часть 1, или специфическим предписаниям, установленным для отдельных стран.

Эти предписания должны быть соблюдены в обязательном порядке. Перед началом работ проконсультировать ответственного специалиста в области статики, архитектора или компетентное руководство строительства.

Для Вашей безопасности

Безопасная работа с прибором возможна только после ознакомления с инструкцией по эксплуатации и с указаниями по технике безопасности в полном объёме и при строгом соблюдении содержащихся в них указаний. Дополнительно требуется соблюдать общие указания по технике безопасности, содержащиеся в прилагаемой брошюре. Перед первым использованием (инструмента) Вам необходимо пройти практический инструктаж.

Если при работе кабель питания от электросети будет повреждён или перерезан, кабель не трогать, а сразу вытаскивать штепсельную вилку из сетевой розетки. Ни в коем случае не допускается использовать прибор с повреждённым кабелем.

Носить защитные очки, приспособление для защиты органов слуха и противопылевой респиратор.

При необходимости носить также фартук.

Носить защитные перчатки/рукавицы и спецобувь.

При работе с инструментом держать его всегда обеими руками и принять устойчивое положение.

- Работать с прибором только с монтированной дополнительной рукояткой **4**.
- Работать с шлифовальным кругом чернового (обдирочного) шлифования или с отрезным шлифовальным кругом допускается только при монтированном защитном колпаке **8**. При работе с резиновым тарельчатым шлифовальным кругом **14**, чашечной щеткой **17**, дисковой щеткой и веерным шлифовальным кругом рекомендуется смонтировать приспособление для защиты рук **13** (принадлежности).
- Соблюдать указания изготовителя по монтажу и использванию шлифовального инструмента.
- Использовать только шлифовальный инструмент, предельно допустимая скорость вращения которого не меньше чем максимальная скорость вращения прибора на холостом ходу.

1 609 929 816 • TMS • 22.09.99

ПАРКЕТНАЯ КОМПАНИЯ

- Шлифовальный инструмент проверять перед использованием. Шлифовальный инструмент должен быть безупречно смонтирован и он должен свободно вращаться. Проводить пробный пуск шлифовального инструмента на холостом ходу - минимум 30 секунд. Не допускается использовать поврежденный, некруглый или вызывающий вибрацию шлифовальный инструмент.
- Соблюдать размеры шлифовальных кругов. Не допускается наличие зазора между диаметром отверстия шлифовального/отрезного шлифовального круга и наружным диаметром центрирующего буртика крепежного фланца **9**. Не допускается использовать переходники и адаптеры.
- Шлифовальный инструмент защищать от ударов и от попадания на него масла.
- Прибор разрешается использовать только для резки/шлифования всухую (без охлаждения).
- При обработке камня использовать устройство для отсасывания пыли и носить противопылевой респиратор. Пылесос должен иметь допуск к работам по отсасыванию пыли, возникающей при резке камня. Для резки камня использовать направляющие салазки.
- Не разрешается обрабатывать материалы, содержащие асбест.
- Прибор не зажимать в тиски.
- Кабель всегда отводить в заднюю сторону от прибора.
- Штепсельную вилку вставлять в сетевую розетку только в том случае, если включатель/выключатель инструмента находится в положении "Выкл.".
- Прибор подводить к обрабатываемому предмету только в включенном состоянии.
- Не касаться руками вращающегося шлифовального инструмента.
- Осторожно! Обрабатываемые поверхности сначала проверить на наличие скрытых электро-, газо- и водопроводов, напр., с помощью локатора металла.
- Осторожно при прорезании паза/шлица, к примеру, в несущих стенах: Смотри: Указания по статике.
- При шлифовании металлов имеет место искрение. Следите за тем, чтобы никто не подвергался опасности. Из-за опасности пожара (в зоне искрения) вблизи не должны находиться воспламеняющиеся материалы.
- Соблюдать направление вращения. Всегда держать прибор так, чтобы искры и шлифовальная пыль летели не в сторону тела работающего.
- При блокировании отрезного круга сила, развиваемая прибором, вызывает рывкообразную реакцию. В таком случае немедленно выключить прибор.
- Осторожно! Шлифовальный круг продолжает вращаться по инерции после выключения инструмента.
- Ни в коем случае не допускается использовать отрезные круги для чернового (обдирочного) шлифования. Отрезные круги не подвергать воздействию силы сбоку.
- Прежде чем положить прибор всегда выключать его и дождаться остановки вращения по инерции.
- При прерывании подвода тока или после вытаскивания штепсельной вилки из сетевой розетки немедленно отменить блокировку, включателя-выключателя и привести его в позицию "Выкл.". Этим предотвращается неконтролируемый пуск прибора.
- Приборы, которые используются под открытым небом, подключать через автоматический выключатель защиты от токов повреждения (FI-) с током срабатывания максимум 30 мА. Использовать только удлинительный кабель с допуском для работ под открытым небом.
- Фирма Бош может гарантировать безупречную работу прибора только в том случае, если будут использованы оригинальные дополнительные и комплектующие принадлежности.

1 609 929 816 • TMS • 22.09.99

ПАРКЕТНАЯ КОМПАНИЯ

Монтаж защитных приспособлений

- **Перед началом любых работ над прибором вытаскивать штепсельную вилку из сетевой розетки.**

Защитный колпак

Работать с шлифовальным кругом чернового (обдирочного) шлифования или с отрезным шлифовальным кругом допускается только при монтированном защитном колпаке 8.

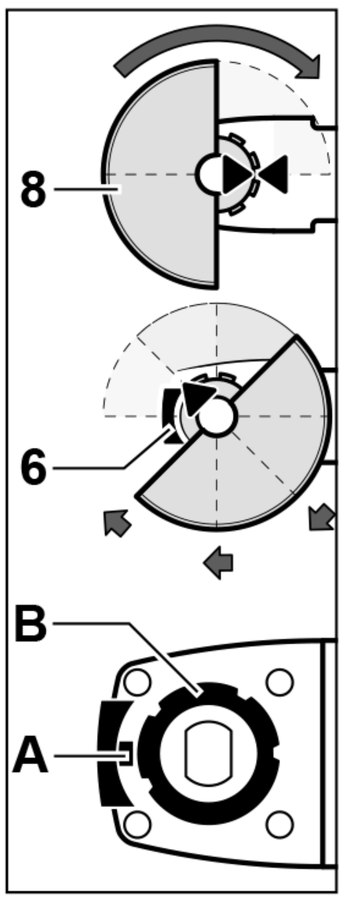

Защитный колпак **8** надеть на шейку шпинделя. Треугольные метки на защитном колпаке и на приборе должны быть расположены друг против друга.

Носик (A) на кнопке деблокировки 6 должен быть неповрежденным и не должен отсутствовать. Для обеспечения надежного функционирования фланец (B) с пазом для фиксации защитного колпака должен быть в исправном состоянии.

Преодолевая усилие пружины надеть защитный колпак на шейку шпинделя и повернуть его до фиксации.

Положение защитного колпака **8** необходимо приспособить к требованиям конкретной работы. Нажать кнопку деблокировки **6** и повернуть защитный колпак до требуемого положения/фиксации.

Закрытая сторона защитного колпака 8 всегда должна быть обращена к работающему.

Только при нажатии на кнопку деблокировки 6 имеется возможность повернуть защитный колпак 8! В противном случае нельзя дальше использовать прибор, его следует сдать в пункт сервисной службы.

Указание: Кодирующие кулачки на защитном колпаке **8** исключают монтаж неподходящего к типу прибора защитного колпака.

1609 929 816 • TMS • 22.09.99

Дополнительная рукоятка

- **Работать с прибором только с монтированной дополнительной рукояткой 4.**

В зависимости от способа работы дополнительную рукоятку **4** привинтить слева или справа от головки прибора.

Приспособление для защиты рук (принадлжности)

При работе с резиновым тарельчатым шлифовальным кругом **14**, чашечной щеткой **17**, дисковой щеткой и веерным шлифовальным кругом рекомендуется смонтировать приспособление для защиты рук **13** (принадлежности). Приспособление для защиты рук **13** закрепляется с помощью дополнительной рукоятки **4**.

Монтаж шлифовального инструмента (принадлежности)

- **Перед началом любых работ над прибором вытаскивать штепсельную вилку из сетевой розетки.**

Использовать только шлифовальный инструмент, предельно допустимая скорость вращения которого не меньше чем максимальная скорость вращения прибора на холостом ходу.

Шлифовальные круги чернового (обдирочного) шлифования и отрезные шлифовальные круги при работе сильно нагреваются; поэтому до их остывания не дотрагиваться до них руками.

- Очистить шлифовальный шпиндель и все подлежащие монтажу детали. Для закрепления и раскрепления шлифовального инструмента с помощью кнопки для арретирования шпинделя **5** арретировать шлифовальный шпиндель **7**.

Нажать на кнопку для арретирования шпинделя 5 допускается только при полной остановке шлифовального шпинделя!

ПАРКЕТНАЯ КОМПАНИЯ

Круг чернового (обдирочного) шлифования/ отрезной шлифовальный круг

Не допускается наличие зазора между диаметром отверстия круга чернового (обдирочного) шлифования/отрезного круга и наружным диаметром центрирующего буртика крепежного фланца **9**. Не использовать переходники и адаптеры.

При использовании алмазного отрезного круга обратить внимание на то, чтобы стрелка на алмазном отрезном круге, показывающая направление вращения, совпала с направлением вращения шпинделя прибора (указываемым стрелкой на головке прибора).

Сборка см. страницу с рисунком.

Навинтить зажимную гайку **11** и затянуть ее при помощи спецключа, вставляемого в два торцевые отверстия гайки (смотри раздел »Быстрозажимная гайка»).

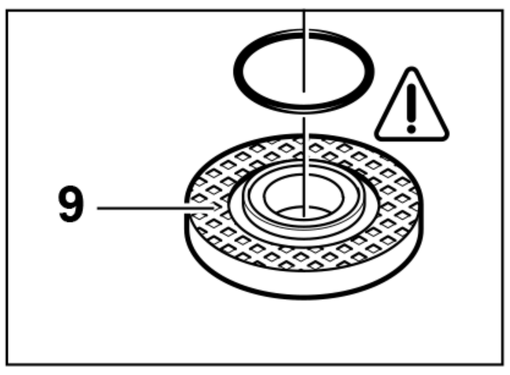

В крепёжный фланец **9** вокруг центрирующего буртика вставлено кольцо круглого сечения ("О“-образное кольцо) (деталь из синтетического материала).

Если кольца круглого сечения нет или оно повреждено, его обязательно следует заменить (номер для заказа "О"-образного кольца 1 600 210 039) перед монтажом крепежного фланца **9**.

- **После монтажа шлифовального инструмента проверить его перед включением прибора. Шлифовальный инструмент должен быть безупречно смонтирован и он должен свободно вращаться.**

Веерный шлифовальный круг (тарельчатый шлифовальный круг)

Снять защитный колпак **8** и смонтировать приспособление для защиты рук **13**. Специальный крепежный фланец **9** (принадлежности, номер для заказа 2 605 703 028) и веерный шлифовальный круг насадить на шлифовальный шпиндель **7**. Навинтить зажимную гайку **11** и затянуть с помощью спецключа вставляемого в два торцевые отверстия гайки.

Резиновый тарельчатый шлифовальный круг 14

Снять защитный колпак **8** и смонтировать приспособление для защиты рук **13**.

Сборка см. страницу с рисунком.

Навинтить круглую гайку **16** и затянуть с помощью спецключа, вставляемого в два торцевые отверстия гайки.

Чашечная щетка 17/дисковая щетка

Снять защитный колпак **8** и смонтировать приспособление для защиты рук **13**.

Шлифовальный **7** инструмент должен быть ввинченным на шлифовальный шпиндель до тех пор, пока он не прилегает прочно к фланцу шлифовального шпинделя в конце резьбы шпинделя. Вильчатым ключом затянуть.

1 609 929 816 • TMS • 22.09.99

Допускаемый шлифовальный инструмент

Разрешается использование всех указанных в настоящем руководстве по эксплуатации шлифовальных инструментов (шлифовальные круги чернового [обдирочного] шлифования и отрезные шлифовальные круги из материала на основе синтетической смолы с волокнистым армированием).

Допускаемое число оборотов [мин$^{-1}$] или допускаемая окружная скорость [м/сек.] используемого шлифовального инструмента должны соответствовать, как минимум, указанным в таблице данным.

Поэтому всегда обращать внимание на указанное на этикетке шлифовального инструмента **допускаемое число оборотов/на допускаемую окружную скорость**.

	макс. [мм]		[мм]		
	D	**b**	**d**	[мин$^{-1}$]	[м/сек]
d, D, b	125	6	22,2	11 000	80
	150	6	22,2	9 300	80
D	125	–	–	11 000	80
d, b, D	75	30	M 14	11 000	45

ПАРКЕТНАЯ КОМПАНИЯ

Быстрозажимная гайка SDS-*clic* (принадлежности)

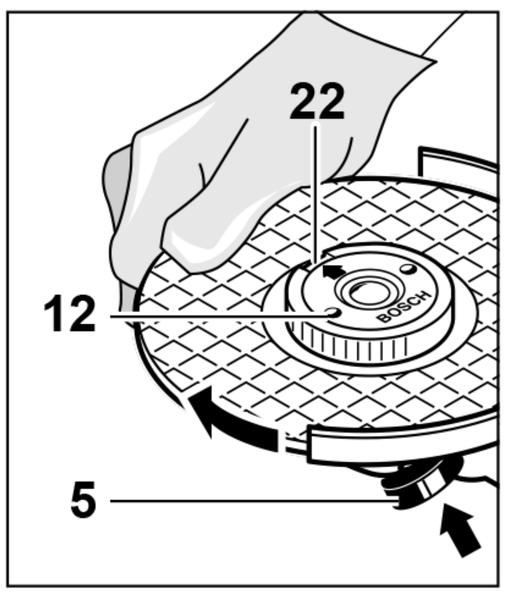

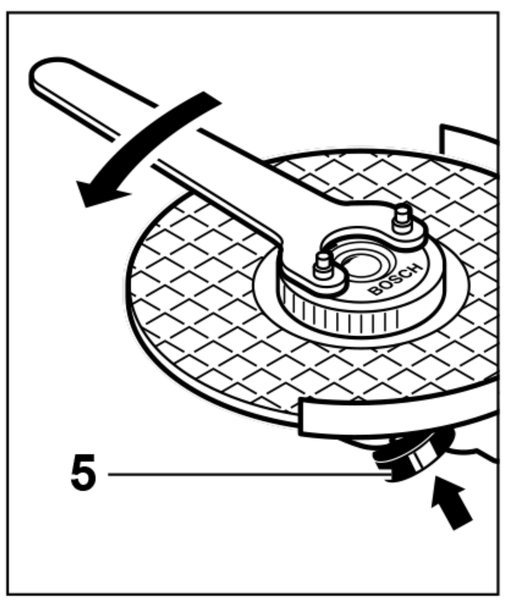

Вместо зажимной гайки **11** может быть использована быстрозажимная гайка **12** (принадлежности). В этом случае шлифовальный инструмент можно смонтировать без ключа.

Быстрозажимную гайку 12 разрешается использовать только для шлифовальных кругов чернового (обдирочного) шлифования и отрезных шлифовальных кругов.

Использовать только исправные, неповрежденные быстрозажимные гайки 12.

При навинчивании необходимо обращать внимание на то, чтобы сторона с надписью не была обращена к шлифовальному кругу. Стрелка должна показывать на индексную отметку **22**.

Фиксировать шлифовальный шпиндель (нажатием на кнопку для арретирования шпинделя **5**) и стремительным вращением шлифовального круга по часовой стрелке затянуть быстрозажимную гайку.

Правильно закрепленная, неповрежденная быстрозажимная гайка может быть отвинчена вручную вращением кольца с накаткой против часовой стрелки.

Заклиненную быстрозажимную гайку ни в коем случае не отвинчивать клещами, а использовать спецключ, вставляемый в два торцевые отверстия гайки.

Спецключ насадить согласно изображению на рисунке.

Эксплуатация

Соблюдать напряжение сети: Напряжение источника тока должно совпадать с данными на фирменной табличке прибора. Приборы, на которых указывается напряжение 230 В, могут быть подключены также к сети с напряжением 220 В.

Включение: Включатель/выключатель **3** подвинуть вперед.

Выключение: Отпустить включатель/выключатель **3**.

Арретирование: Включатель/выключатель **3** подвинуть вперед и нажать спереди до защелкивания.

Выключение: Нажать на включатель/выключатель **3** сзади - включатель/выключатель перескакивает в положение "Выключено".

- **Пробный пуск!**
  Шлифовальный инструмент проверять перед включением. Шлифовальный инструмент должен быть безупречно смонтирован и он должен свободно вращаться. Проводить пробный пуск шлифовального инструмента на холостом ходу - минимум 30 секунд. Не допускается использовать поврежденный, некруглый или вызывающий сильную вибрацию шлифовальный инструмент.

Ограничение пускового тока

Благодаря плавному пуску прибора в электрической цепи достаточно наличие предохранителя на 16 А.

Электроника постоянной скорости вращения

Электроника постоянной скорости вращения поддерживает скорость вращения инструмента на холостом ходу и при нагрузке почти на одинаковом уровне и обеспечивает равномерную эффективность работы.

Защита от перегрузки

При перегрузке двигатель останавливается. Немедленно снять механическую нагрузку с прибора и дать остыть без нагрузки при максимальной скорости вращения на холостом ходу - приблизительно 30 секунд.

ПАРКЕТНАЯ КОМПАНИЯ

1 609 929 816 • TMS • 22.09.99

Предварительная установка числа оборотов (тип CE)

Требуемое число оборотов предварительно установить при помощи диска **2** согласно таблицы (ориентировочно).

Материал	Применение	Инструмент	Положение диска
Синтетический материал	Полировка	Головка с рабочей поверхностью из овчины	1
	Окончательное шлифование	Войлочный полировальный круг	1
Металл	Окончательное шлифование	Тканевый полировальный круг	1
	Удаление краски	Лист из абразивной шкурки	2 - 3
Дерево, металл	Очистка щёткой, удаление	Чашечная щетка, лист из абразивной	3
Металл, камень	Шлифование	Шлифовальный круг	4 - 6
Металл	Черновая обработка/ обдирка	Шлифовальный круг чернового (обдирочного) шлифования	6
Камень*	Резка*	Отрезной шлифовальный круг и направляющие салазки	6

*Резка камня разрешается только с помощью направляющих салазок (принадлежности).

Указания по работе с инструментом

- **Если обрабатываемый предмет не лежит неподвижно, надежно под действием собственного веса, его следует зажать.**
- **Не допускать нагрузку инструмента, вызывающую его остановку.**
- **Шлифовальные круги чернового (обдирочного) шлифования и отрезные шлифовальные круги при работе сильно нагреваются; поэтому до их остывания не дотрагиваться до них руками.**

ПАРКЕТНАЯ КОМПАНИЯ

Черновое (обдирочное) шлифование

При черновом шлифовании достигается наилучший результат, если инструмент подводится к обрабатываемому предмету под углом в пределах от 30° до 40°. С умеренным давлением совершить прибором возвратно-поступательное движение. Благодаря этому избегается слишком сильный нагрев и изменение цвета обрабатываемого предмета, желобки не образовываются.

Ни в коем случае не допускается использовать отрезные круги для чернового (обдирочного) шлифования.

Веерный шлифовальный круг (тарельчатый шлифовальный круг)

Веерный шлифовальный круг (принадлежности) позволяет также обработать выпуклые поверхности и профили (шлифование по контуру).

Срок службы веерных шлифовальных кругов гораздо больше чем срок службы листов из абразивной шкурки, кроме того при применении веерных шлифовальных кругов уровень шума меньше и температура шлифования ниже.

1609 929 816 • TMS • 22.09.99

Резка шлифовальным кругом

При резке отрезным шлифовальным кругом не надавливать на прибор, не перекашивать его и не выполнять колебательное движение. Работать с умеренной подачей, соответствующей обрабатываемому конструкционному материалу.

Вращающиеся по инерции после отключения инструмента отрезные шлифовальные круги не притормаживать прижатием каким-либо предметом сбоку.

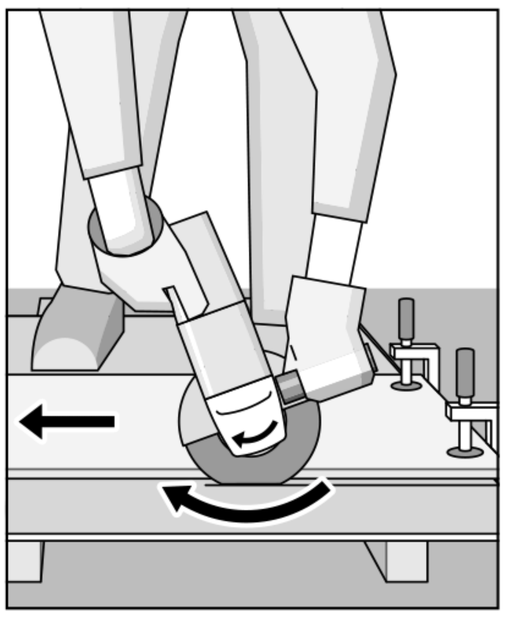

Важным моментом является направление резки.

Прибор всегда должен совершать встречное движение; поэтому прибором нельзя работать с подачей в другое направление! В противном случае возникает опасность **неконтролируемого** выхода из пропила.

Станина для резки отрезным шлифовальным кругом

Применение станины для резки отрезным шлифовальным кругом **18** (принадлежности) позволяет нарезать заготовки одинаковой длины под углом от 0° до 45°.

Профили и трубы прямоугольного сечения отрезаются лучше всего, если инструмент подводится к обрабатываемому предмету в месте его наименьшего сечения.

Резка камня

- **Прибор разрешается использовать только для резки/шлифования всухую (без охлаждения).**

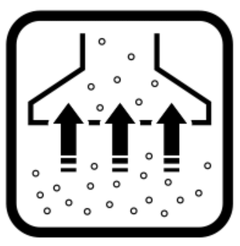

Лучше всего использовать алмазный отрезной шлифовальный круг. Для избежания перекоса использовать **направляющие салазки 21** со специальным защитным колпаком для отсасывания пыли (принадлежности).

Прибор разршатся использовать только с устройством для отсасывания пыли. Дополнитльно носить противопылвой рспиратор.

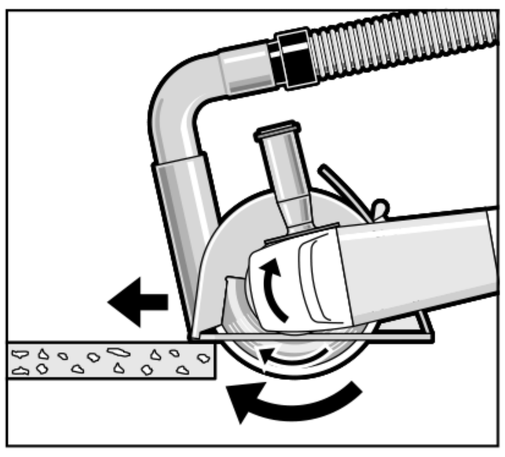

Пылесос должен быть допущен для отсасывания каменной пыли.

Фирма Бош имеет в продаже подходящие пылесосы.

Включить инструмент и подводить его передней частью направляющих салазок на обрабатываемый предмет.

Перемещать инструмент с умеренной подачей, соответствующей обрабатываемому конструкционному материалу (смотри рисунок).

ПАРКЕТНАЯ КОМПАНИЯ

При резке особенно твердого обрабатываемого конструкционного материала, например, бетона с высоким содержанием кремня, алмазный отрезной шлифовальный круг может перегреваться и выйти из строя. Явным признаком этого является возникновение вращающегося вместе с алмазным отрезным шлифовальным кругом кольцевого искрения.

В этом случае прервать процесс резки и для охлаждения дать вращаться алмазному отрезному кругу на холостом ходу для остывания.

Заметное снижение темпа рабочего процесса и вращающееся кольцевое искрение являются признаком затупившегося алмазного отрезного шлифовального круга. Путем выполнения резки небольших участков по абразивному материалу (например, по силикатному кирпичу) можно произвести заточку алмазного отрезного шлифовального круга.

Поворот головки прибора

- **Перед началом любых работ над прибором вытаскивать штепсельную вилку из сетевой розетки.**

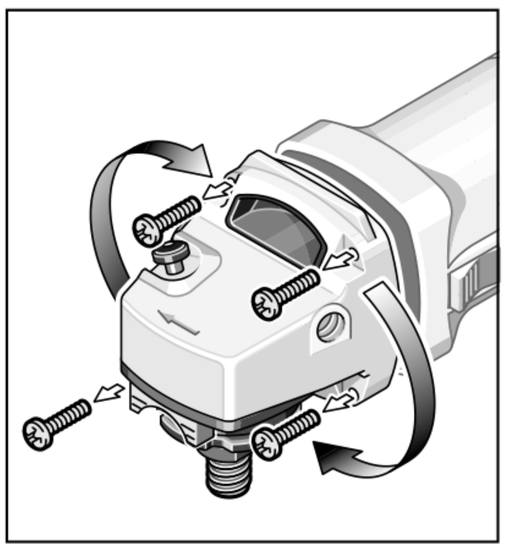

Головка прибора может быть повернута по отношению к корпусу инструмента шагами в 90°. Благодаря этому в особых случаях работы включатель/выключатель может быть приведен в более удобное для работника положение; например, при резке с использованием направляющих салазок **21**/станины для резки отрезным шлифовальным кругом **18** (принадлежности) или на случай того, что инструментом работает левша.

Полностью вывинтить четыре винта.

Головку прибора, **не снимая ее с корпуса**, осторожно повернуть в новую позицию.

Снова завинтить винты и затянуть их.

1 609 929 816 • TMS • 22.09.99

Уход за инструментом и очистка

- **Перед началом любых работ над прибором вытаскивать штепсельную вилку из сетевой розетки.**

● Для обеспечения качественной и надёжной работы всегда содержать в чистоте прибор и вентиляционные прорези.

⚠ При экстремальных условиях работы при обработке металла внутри прибора может осаждаться токопроводящая пыль. Этим может быть повреждена защитная изоляция прибора. В таких случаях рекомендуется применять стационарную систему отсасывания пыли, часто продувать вентиляционные прорези и подключать инструмент через автоматический выключатель защиты от токов повреждения (FI).

Если прибор, несмотря на тщательное изготовление и контроль качества, выйдет из строя, ремонт следует поручить уполномоченному фирмой Бош пункту сервисной службы по ремонту электроинструментов, выпускаемых фирмой Бош.

При всех вопросах и заказах запчастей, пожалуйста, обязательно указывайте десятизначный номер для заказа, указанный на фирменной табличке прибора.

Гарантия

Для приборов выпускаемых фирмой Бош мы несем гарантийные обязательства в соответствии с законными/специфическими для отдельных стран предписаниями (по предъявлению счета или накладной).
Из гарантии исключаются повреждения, вызываемые естественным износом, перегрузкой или неправильным обращением.
Рекламации признаются только в том случае, если Вы пересылаете прибор **в неразобранном виде** либо по адресу поставщика, либо по адресу специализированной на пневматические инструменты или электроинструменты ремонтной мастерской фирмы Бош.

ПАРКЕТНАЯ КОМПАНИЯ

Защита окружающей среды

Вторичное использование сырья вместо устранения мусора
Прибор, дополнительные принадлежности и упаковку следует экологически чисто утилизировать.
Настоящее руководство по эксплуатации напечатано на бумаге, изготовленной из вторсырья без применения хлора.
В интересах чистосортной рециркуляции отходов детали из синтетических материалов соответственно обозначены.

Сервис и консультационные услуги

1 609 929 816 • TMS • 22.09.99

Россия
фирма "Верас"
Москва, ул. Б. Никитская, 31
• ..... (095) 291 20 83

фирма ЛиК
Москва, Лужнецкая наб., 2/4
• ..... (095) 42 95 56
Факс ..... (095) 242 02 27

фирма Контур
Санкт-Петербург, ул. Решетникова
• ..... (813) 298 53 47

Беларусь
СП Белорусьполь
220 064 Минск, ул. Курчатова, 7
• ..... (095) 291 20 83

CE Заявление о конформности

С исключительной ответственностью мы заявляем, что настоящее изделие соответствует следующим нормам или нормативным документам: EN (Европейские нормы) 50 144, HD 400 согласно Положениям Директив 89/336/EWG (Европейское экономическое сообщество), 98/37/EG.

Dr. Gerhard Felten — ppa. Felten
Dr. Eckerhard Strötgen — i.V. Strötgen

Robert Bosch GmbH, Geschäftsbereich Elektrowerkzeuge